ściana szczytowa
w osi - 01

T-1.9

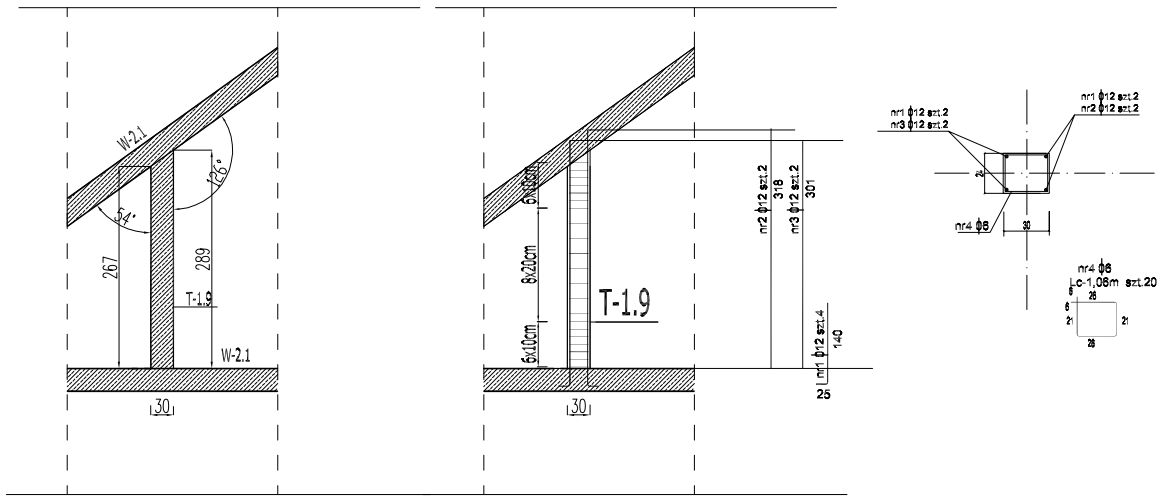

T-2.1 szt.4

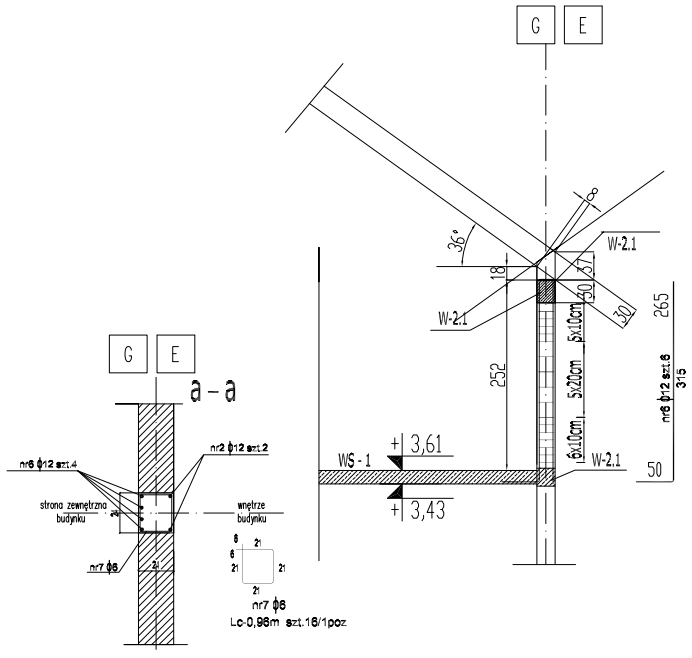

T-2.1.4 szt.2

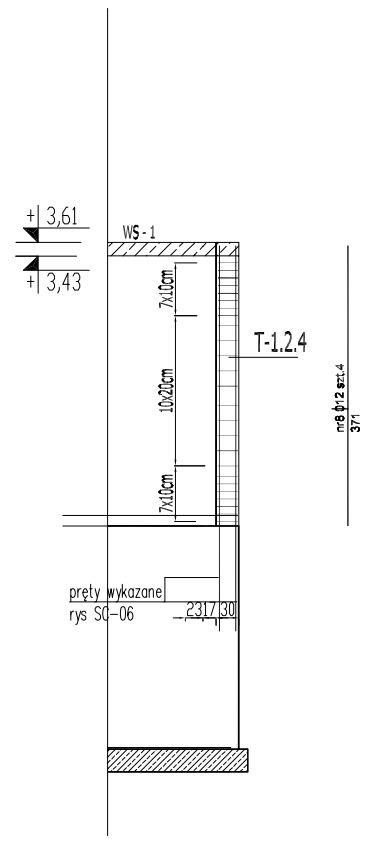

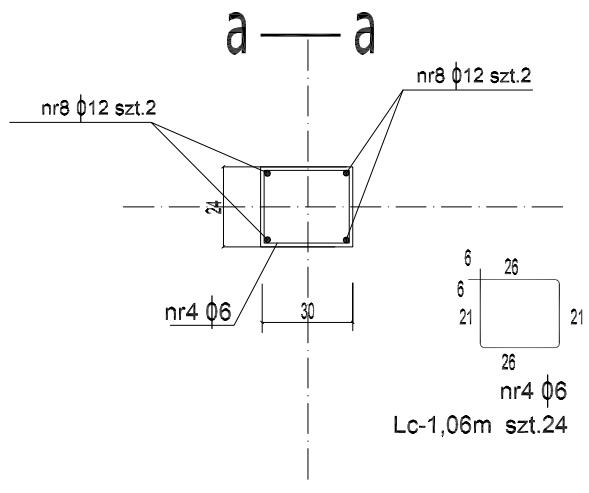

ZESTAWIENIE STALI

NR PR?TA	RODZAJ STALI	DŁUGOŚĆ m	LICZBA SZTUK	DŁUGOŚĆ ŁĄCZNA [m] A–IIIN		
				ø6	ø12	ø16
1	ø12 A–IIIN	1,65	4		7	
2	ø12 A–IIIN	3,18	2		7	
3	ø12 A–IIIN	3,01	2		6	
4	ø6 A–IIIN	1,06	68	72		
5						
6	ø12 A–IIIN	3,15	24		76	
7	ø6 A–IIIN	0,96	64	61		
8	ø12 A–IIIN	3,71	8		30	
DŁUGOŚĆ RAZEM [m]				133	126	
MASA JEDNOSTKOWA [kg/m]				0,222	0,888	
MASA [kg]				30	113	
MASA OGÓŁEM [kg]				143		

BETON B-30; STAL AIIIN RB-500/550
ZBROJENIE :
OTULINA - 2 cm

Należy potwierdzić pisemnie przed betonowaniem
wbudowanie stali
zgodnie z parametrami zawartymi
w projekcie - stal klasy AIII N 500/550 (kieronik budowy).
Potwierdzenie poprzez wpis do dziennika budowy.

WILGOS PRACOWNIA ARCHITEKTURY
mgr inż. arch. PAWEŁ WILGOS
ul. Ludna 15, 22-500 Hrubieszów
+48 517 802 084
www.wilgos.com

TEMAT :
BUDOWA BUDYNKU REMIZY STRAŻACKEIJ "OSP"

ADRES INWESTYCJI:
Jedn. ewid.: 060408_2 Werbkowice
Obręb: 0167 Werbkowice
Działka nr 317/3

INWESTOR:
GMINA WERBKOWICE
ul. Zamojska 1
22-550 Werbkowice

FAZA :
PROJEKT TECHNICZNY/WYKONAWCZY

BRANŻA : KONSTRUKCJA | SKALA : 1 : 50 | DATA : 12 .2023

TEMAT RYSUNKU:
POZ. T-1.9; T-2.1.4; T-2.1

PROJEKTANT KONSTRUKCJI :

PROJEKTANT :
MGR INŻ. JAROSŁAW KUPRYNOWICZ
487/CII/85 W SPECJ. KONSTR.BUD. BREZ OGRANICZEŃ

SPRAWDZAJĄCY :
MGR INŻ. TOMASZ ZAKRZEWSKI
IUB/0380/PWBK/15 W SPECJ. KONSTR.BUD. BREZ OGRANICZEŃ

ZAKAZ KOPIOWANIA , REPRODUKCJI ORAZ INNYCH FORM WYKORZYSTYWANIA PROJEKTU BEZ ZGODY AUTORA ORAZ INWESTORA

NR. RYSUNKU: K12
NR. STRONY